Klicken Sie bitte hier um zur Homepage und weiteren HZT-Produkten zu gelangen
www.hebe-zurrtechnik.de

FHX-V

- **Die Hebeklemme FHX-V verfügt über eine Torsionsfeder, die die Klemme an der gewünschten Stelle „zu“ hält.**
- **Diese Klemme hat den Vorteil, dass 1 Person 4 Klemmen anbringen und einen Kran bedienen kann.**
- **Die Klemmen sind mit einer Tragfähigkeit von 1000 bis 3000 kg pro Paar lieferbar.**

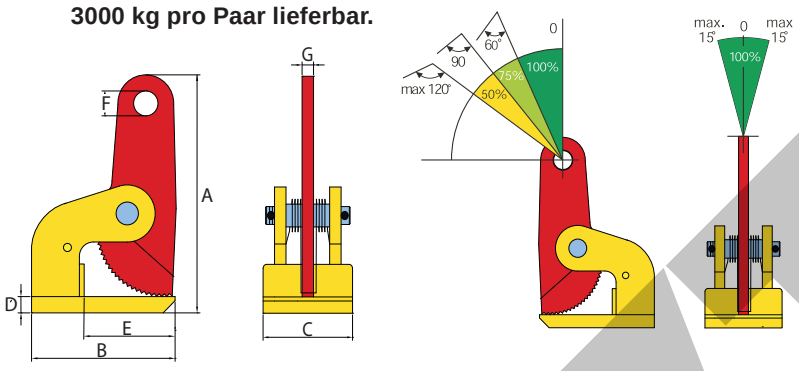

Veränderungen sind noch möglich.

Art. Nr.	Typ	Tragfähigkeit kg/Paar	Greifbereich (R) (mm)	Abmessungen in mm A	B	C	D	E	F	G	Gewicht (kg/st)
953101	1 FHX-V	1000	0 - 35	193	140	85	10	100	25	15	3
953201	2 FHX-V	2000	0 - 60	290	180	125	20	115	30,5	15	9
953301	3 FHX-V	3000	0 - 60	293	220	125	20	140	30,5	20	12,5

TNMH

- **Die Hebeklemme TNMH eignet sich zum Heben und Transportieren von Platten und Konstruktionen, die nicht beschädigt werden dürfen, z. B. aus Stahl, Aluminium, Holz oder dergleichen.**
- **Die Greifbacken sind mit einem Schutzbelag aus hochwertigem druckbeständigem Kunststoff versehen.**
- **Die Klemmen sind mit einer Tragfähigkeit von 1,000 bis 6.000 kg pro Paar lieferbar.**

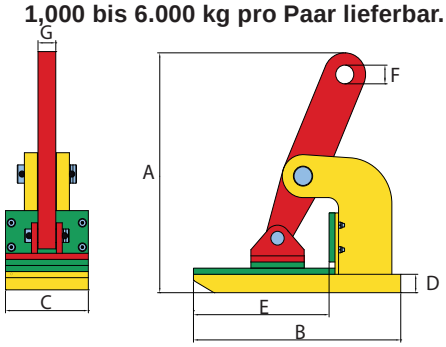

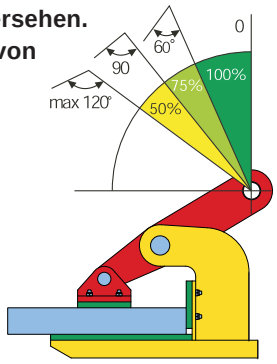

Art. Nr.	Typ	Tragfähigkeit kg/Paar	Greifbereich (R) (mm)	Abmessungen in mm A	B	C	D	E	F	G	Gewicht (kg/st)
862810	1 TNMH	1000	0 - 25	154	140	65	15	95	20	15	3,5
862820	2 TNMH	2000	0 - 45	270	225	90	23	150	30,5	15	9
862830	3 TNMH	3000	0 - 45	275	225	90	28	160	30,5	15	13
862840	4 TNMH	4000	0 - 50	305	250	105	28	160	30,5	20	16
862860	6 TNMH	6000	0 - 50	310	250	120	33	160	30,5	20	17

Klicken Sie bitte hier um zur Homepage und weiteren HZT-Produkten zu gelangen
www.hebe-zurrtechnik.de

FHX/FHSX

- **Stabile, verwindungsfreie Konstruktion, die paarweise zum Transportieren und Heben von einzelnen und mehreren Stahlblechen eingesetzt wird.**
- **Grundsätzlich nur paarweise verwenden.**
- **Die Tragfähigkeitsangaben beziehen sich auf den paar-weisen Einsatz der Klemmen.**

Veränderungen sind noch möglich.

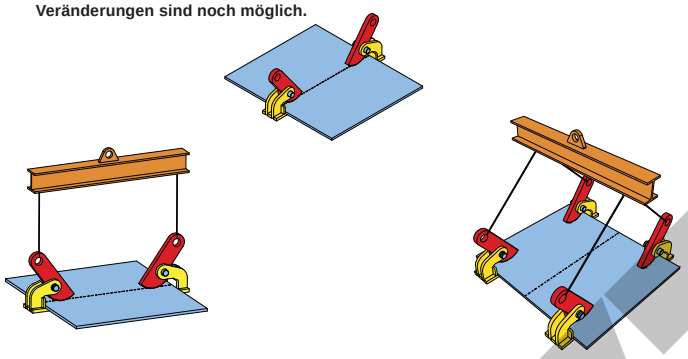

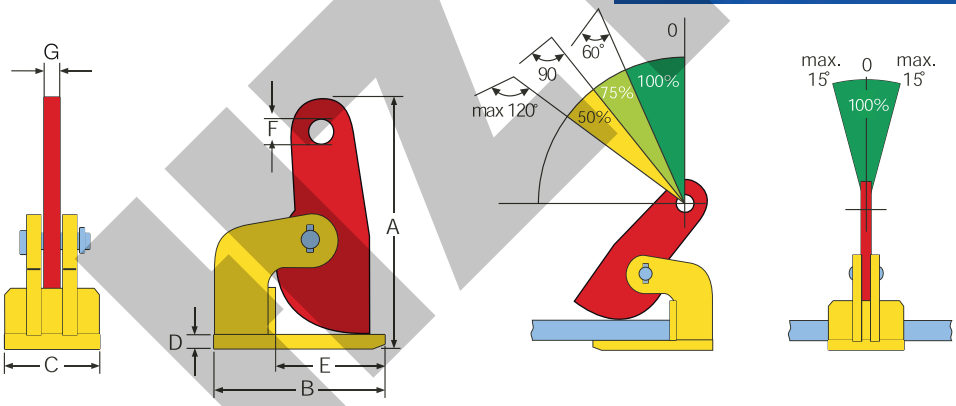

Art. Nr.	Typ	Tragfähigkeit kg/Paar	Greifbereich (R) (mm)	Abmessungen in mm A	B	C	D	E	F	G	Gewicht (kg/st)
953100	1 FHX	1000	0 - 35	193	140	65	10	100	25	15	2,6
953200	2 FHX	2000	0 - 60	290	180	80	20	115	30,5	15	7,7
953300	3 FHX	3000	0 - 60	293	220	90	20	140	30,5	20	11,4
953400	4 FHX	4000	0 - 60	295	220	100	25	135	30,5	30	13
953600	6 FHX	6000	0 - 60	330	225	120	30	130	30,5	30	13
953800	8 FHX	8000	0 - 60	330	225	120	30	130	30,5	30	18
953010	10 FHX	10000	0 - 60	330	225	120	30	130	30,5	30	20
953012	12 FHX	12000	0 - 60	330	225	120	30	130	30,5	30	21
954200	2 FHSX	2000	0 - 100	380	180	80	20	115	30,5	15	9
954300	3 FHSX	3000	0 - 100	400	220	90	20	140	30,5	15	14
954400	4 FHSX	4000	0 - 100	410	220	100	25	135	30,5	20	16
954600	6 FHSX	6000	0 - 100	425	225	120	30	130	30,5	30	22
954800	8 FHSX	8000	0 - 100	425	225	120	30	130	30,5	30	22
954010	10 FHSX	10000	0 - 100	425	225	120	30	130	30,5	30	22
954012	12 FHSX	12000	0 - 100	425	225	120	30	130	30,5	30	22
853820	15 FHSX	15000	0 - 150	665	350	140	30	240	45	30	50

TDH

- **Zum Heben und horizontalen Transport von durchbiegenden Stahlblechen.**
- **Die TDH kombiniert Kompaktbauweise und geringes Eigengewicht mit hoher Hebeleistung.**
- **Die TDH-Horizontalklammern müssen immer paarweise benutz werden (maximaler Scheitelwinkel: 60°).**

Veränderungen sind noch möglich.

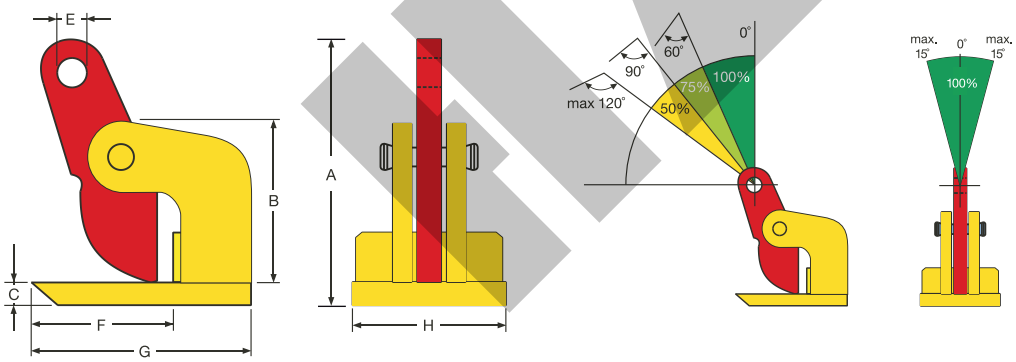

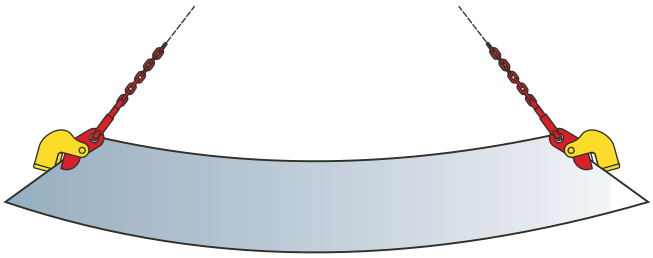

Art. Nr.	Typ	Tragfähigkeit kg/Paar	Greifbereich (R) (mm)	Abmessungen in mm							Gewicht (kg/st)
				A	B	C	E	F	G	H	
970100	1 TDH	1000	0 - 15	190	85	10	20	95	140	65	2,7
970200	2 TDH	2000	0 - 35	235	135	20	25	110	180	80	7,5

Klicken Sie bitte hier um zur Homepage und weiteren HZT-Produkten zu gelangen
www.hebe-zurrtechnik.de

Klicken Sie bitte hier um zur Homepage und weiteren HZT-Produkten zu gelangen
www.hebe-zurrtechnik.de

THSK

- **Diese verstellbare Spezialklemme ist für den Transport, Heben und Senken von Einzelblechen sowie Blechpaketen geeignet.**
- **Die Anwendung erfolgt grundsätzlich paarweise auf Basis der technologischen Einsatzbedingungen.**
- **Die Anwendung von 2 Klemmenpaaren mittels Traverse ist natürlich auch möglich.**
- **Tragfähigkeit 1.5 t / Paar biz zum 9 t / Paar.**
- **Griefweite 3 - 180 mm, 3 - 300 mm und 3 - 420 mm.**

Veränderungen sind noch möglich.

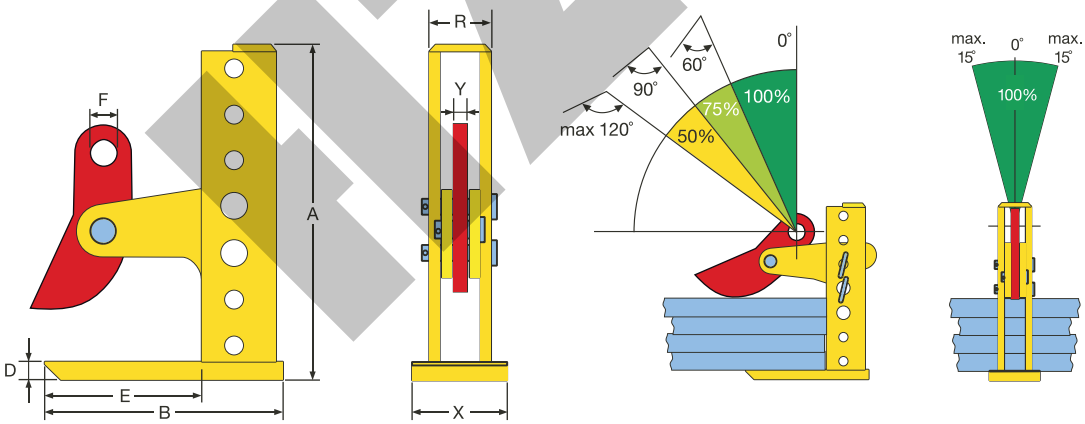

Art. Nr.	Typ	Tragfähigkeit kg/Paar	Greifbereich (R) (mm)	Abmessungen in mm								Gewicht (kg/st)
				A	B	D	E	F	R	X	Y	
815180	1.5 THSK/ 180	1500	3 - 180	290	200	15	135	27	60	87	20	9,00
815300	1.5 THSK/ 300	1500	3 - 300	410	200	15	135	27	60	87	20	11,50
830180	3 THSK/ 180	3000	3 - 180	300	240	20	165	27	70	105	20	14,50
830300	3 THSK/ 300	3000	3 - 300	410	235	20	165	27	70	105	20	13,00
845180	4.5 THSK/180	4500	3 - 180	300	240	20	165	27	70	105	20	13,00
845420	4.5 THSK/420	4500	3 - 420	530	235	20	170	27	70	105	20	15,00
860180	6 THSK/180	6000	3 - 180	305	250	25	160	27	77	120	20	20,00
860420	6 THSK/ 420	6000	3 - 420	540	250	25	165	27	75	120	20	23,00
890180	9 THSK/ 180	9000	3 - 180	305	250	25	160	27	77	120	20	25,50
890420	9 THSK/ 420	9000	3 - 420	540	250	25	165	27	75	120	20	29,50